Схема сборки — Пластиковый стул SHT-S95-W

Пластиковый стул SHT-S95-W: инструкция по сборке и чертёж с размерами. Enterer — мебель для кафе, ресторанов и

ИНСТРУКЦИЯ ПО СБОРКЕ

КАРКАС СТУЛА SHT-S95-W

Общий вид изделия



1 ШАГ

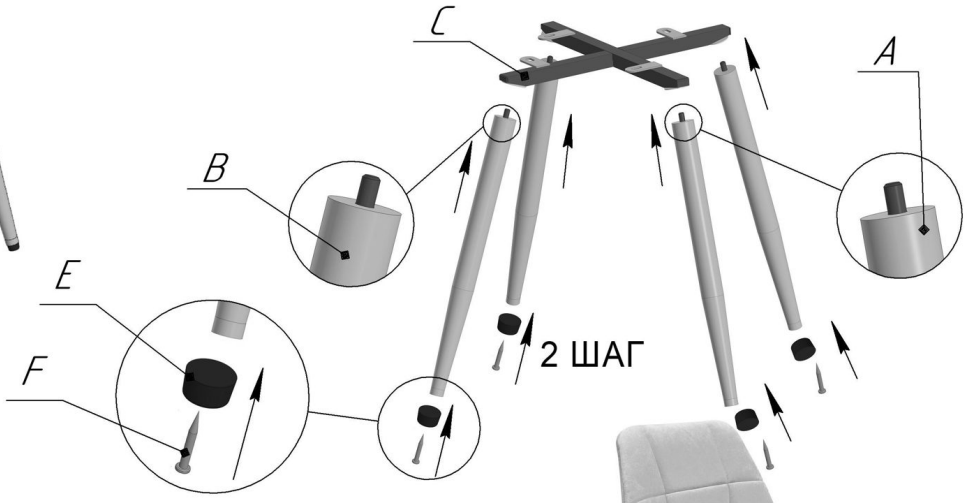

Ax2 шт.	Bx2 шт.
 L=417 мм	 L=400 мм

Cx1 шт.	Dx4 шт.	Ex4 шт.	Fx4 шт.	Gx4 шт.
	 M6x10 (винт с п/ш)	 Подпятник	 ϕ3,5x16 (п/сфера)	 ϕ6 (увеличенная)

ВНИМАНИЕ!

* Каркасы стульев разрабатывались и тестировались для использования с сидениями производителя. В случае использования каркасов с другими сидениями, производитель снимает с себя ответственность и гарантийные обязательства;
* эксплуатация изделия возможна после установки и затяжки всего крепежа;
* периодически (не реже 1 раза в месяц) производить подтяжку всех резьбовых соединений (винты, шурупы, стяжки и т.д.).

Максимальная статическая нагрузка на стул - 200 кг

Чертёж с размерами — Пластиковый стул SHT-S95-W

КАРКАС СТУЛА SHT-S95-W

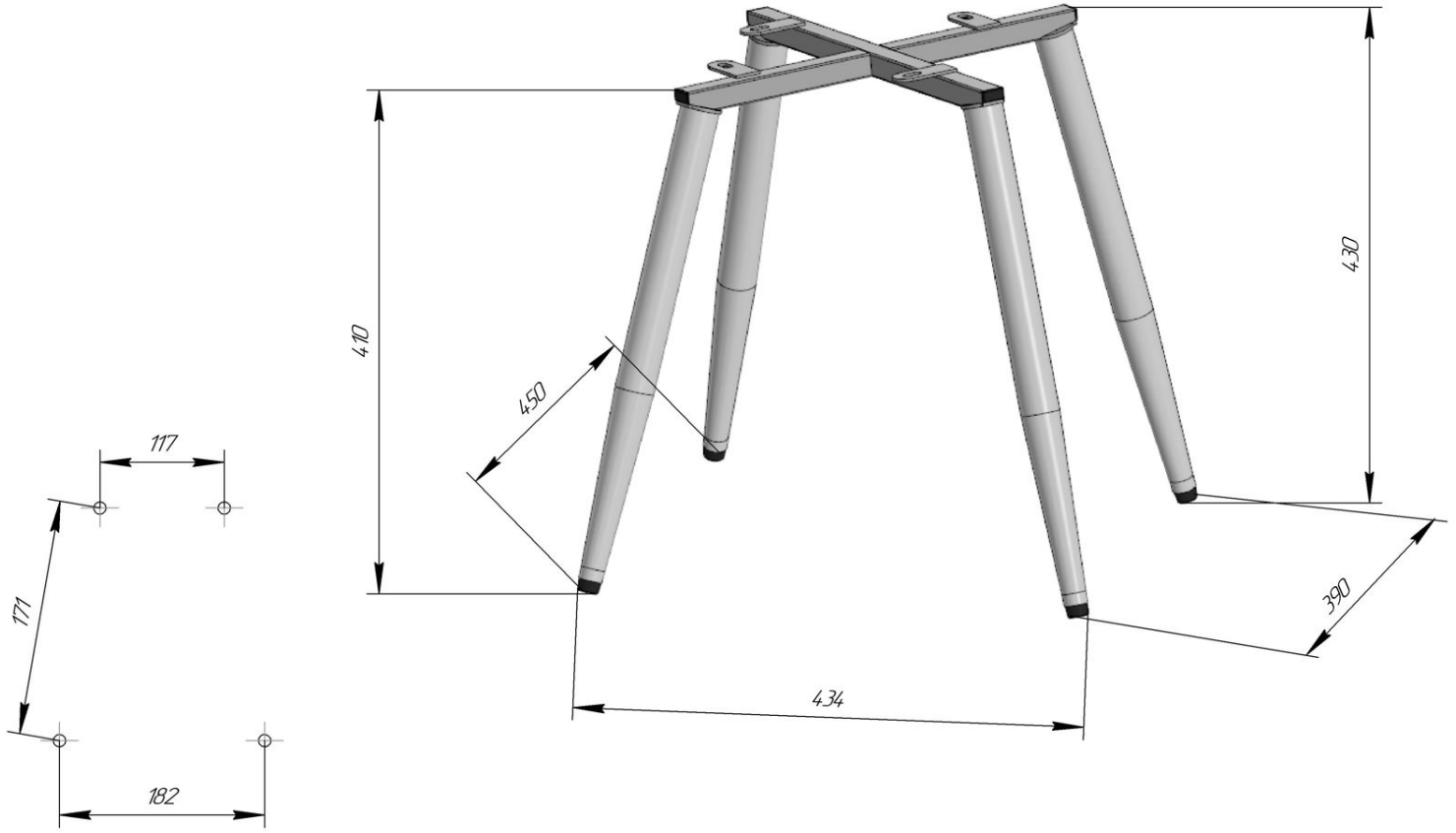

ВНИМАНИЕ! Данные по размерам носят информационный характер.
Пожалуйста, уточняйте размеры, если планируете участвовать в тендере!