Схема сборки — Пластиковый стул SHT-S95-1

Пластиковый стул SHT-S95-1: инструкция по сборке и чертёж с размерами. Enterer — мебель для кафе, ресторанов и д

ИНСТРУКЦИЯ ПО СБОРКЕ

КАРКАС СТУЛА SHT-S95-1

Общий вид изделия



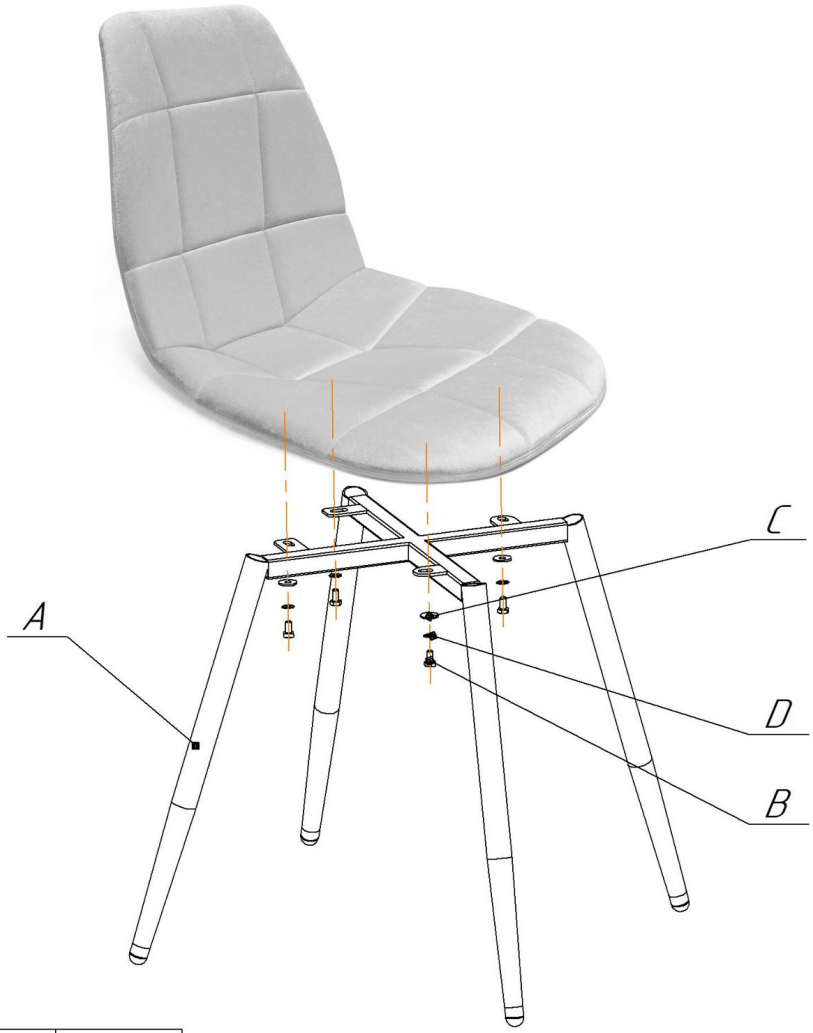

Ax1 шт.	Bx4 шт.	Cx4 шт.	Dx4 шт.
	 M6x12	 ϕ6 (увеличенная)	 ϕ6 (ЗУБЧАТАЯ)

ВНИМАНИЕ!

* эксплуатация изделия возможна после установки и затяжки всего крепежа;
* периодически (не реже 1 раза в месяц) производить подтяжку всех резьбовых соединений (винты, шурупы, стяжки и т.д.).

Максимальная статическая нагрузка на стул - 200 кг

Чертёж с размерами — Пластиковый стул SHT-S95-1

СТУЛ SHT-ST29/S95-1

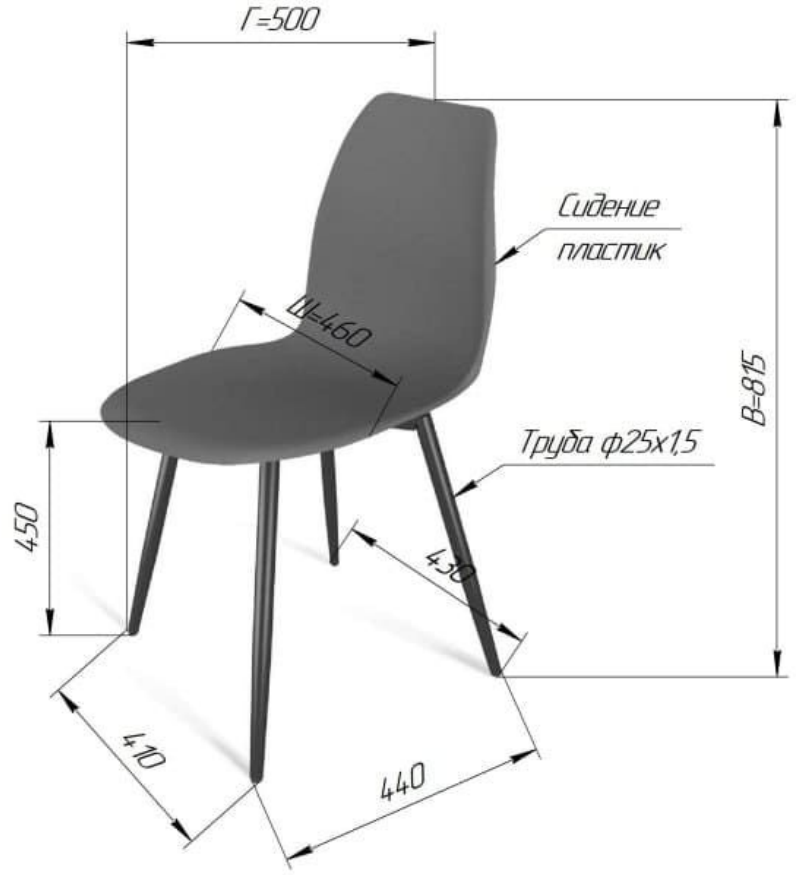

ВНИМАНИЕ! Данные по размерам носят информационный характер.
Пожалуйста, уточняйте размеры, если планируете участвовать в тендере!

Габаритные размеры изделия ± 5,0 мм.