Схема сборки — Пластиковый стул SHT-S100

Пластиковый стул SHT-S100: инструкция по сборке и чертёж с размерами. Enterer — мебель для кафе, ресторанов и д

ИНСТРУКЦИЯ ПО СБОРКЕ

КАРКАС СТУЛА SHT-S100

Общий вид изделия

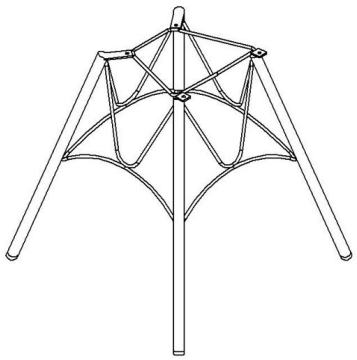

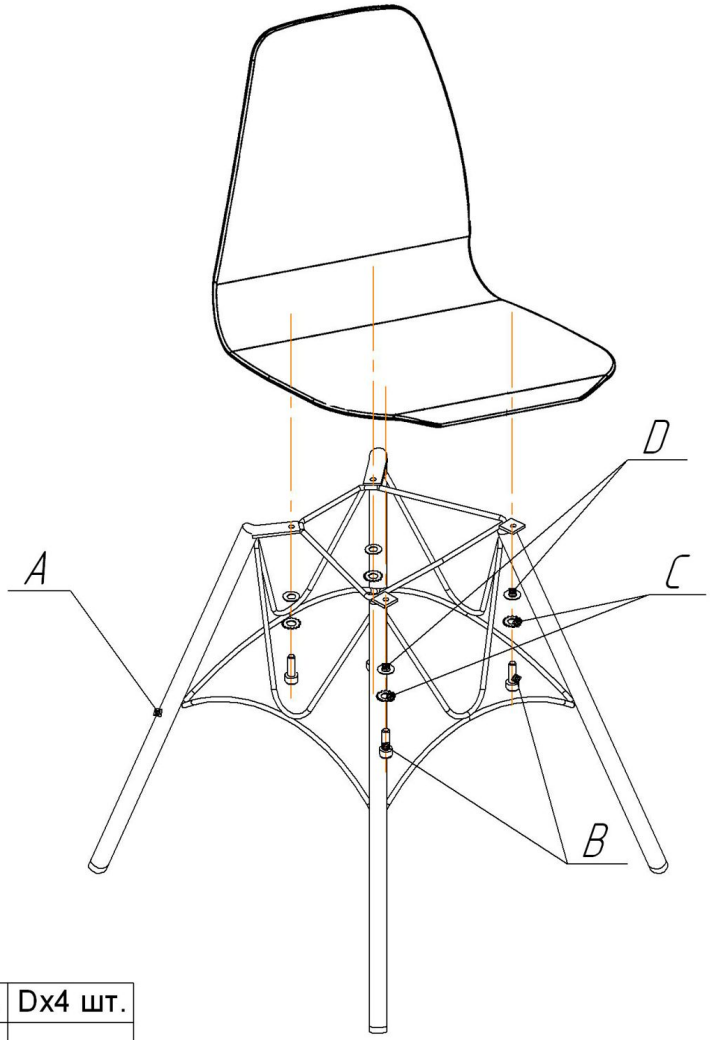

Ax1 шт.	Bx4 шт.	Cx4 шт.	Dx4 шт.
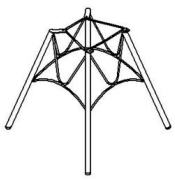	 M6x12	ϕ6 (ЗУБЧАТАЯ)	 ϕ6

ВНИМАНИЕ!

*эксплуатация изделия возможна после установки и затяжки всего крепежа;

* периодически (не реже 1 раза в месяц) производить подтяжку всех резьбовых соединений (винты, шурупы, стяжки и т.д.).

Максимальная статическая нагрузка на стул - 260 кг

Чертёж с размерами — Пластиковый стул SHT-S100

СТУЛ SHT-ST29/S100

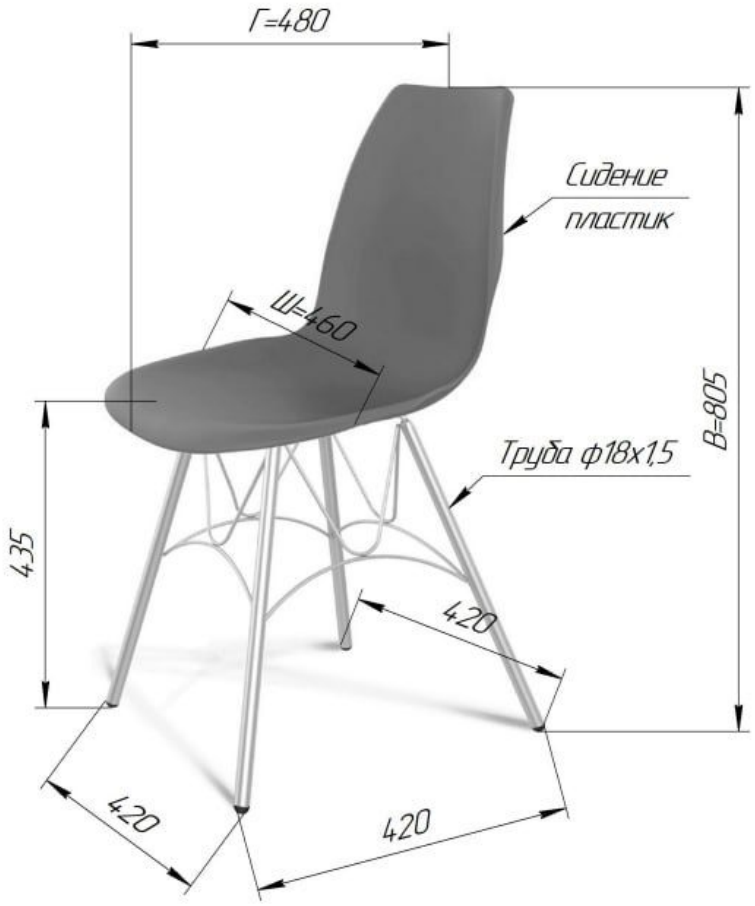

ВНИМАНИЕ! Данные по размерам носят информационный характер.
Пожалуйста, уточняйте размеры, если планируете участвовать в тендере!

Габаритные размеры изделия ± 10,0 мм.