Схема сборки — Металлическое подстолье SHT-TU69

Металлическое подстолье SHT-TU69: инструкция по сборке и чертёж с размерами. Enterer — мебель для кафе, рестор

ИНСТРУКЦИЯ ПО СБОРКЕ
ОСНОВАНИЕ ДЛЯ СТОЛА SHT-TU69

Общий вид изделия

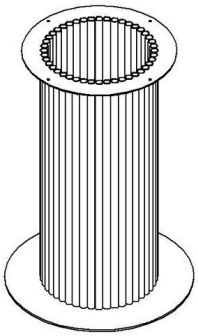

1 ШАГ

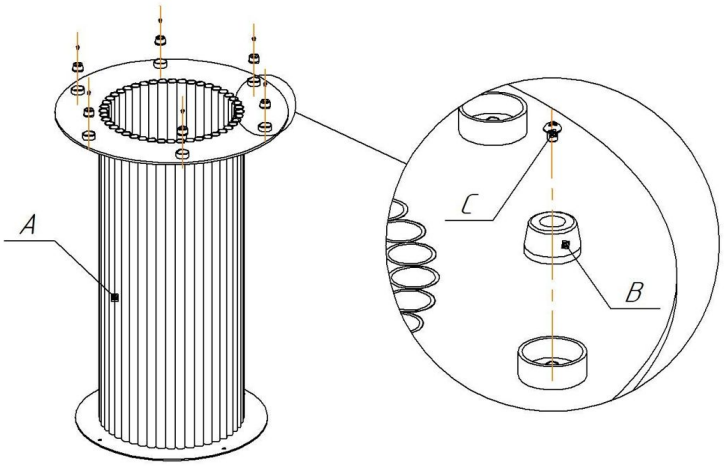

2 ШАГ

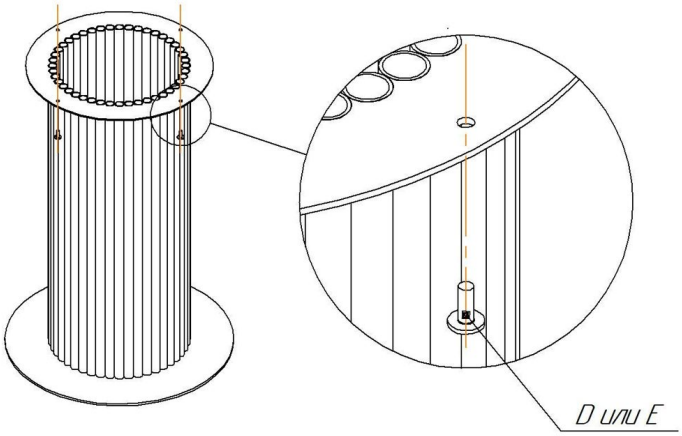

Ax1 шт.	Bx6 шт.	Cx6 шт.	Dx4 шт.	Ex4 шт.
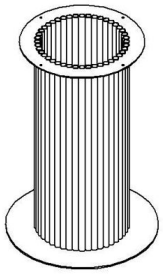	 Подпятник	 M4x5	 M6x16 (с п/ш)	 4.2x19

Для изделий с футоркой исп. дет. поз.D.
Для изделий без футорки исп. дет. поз.E.

ВНИМАНИЕ!

* эксплуатация изделия возможна после установки и затяжки всего крепежа;
* периодически (не реже 1 раза в месяц) производить подтяжку всех резьбовых соединений (винты, шурупы, стяжки и т.д.).
* допускается использование столешниц толщиной не менее 20,0 мм.

Максимальная распределенная статическая нагрузка - 50 кг

Чертёж с размерами — Металлическое подстолье SHT-TU69

ОСНОВАНИЕ ДЛЯ СТОЛА SHT-TU69

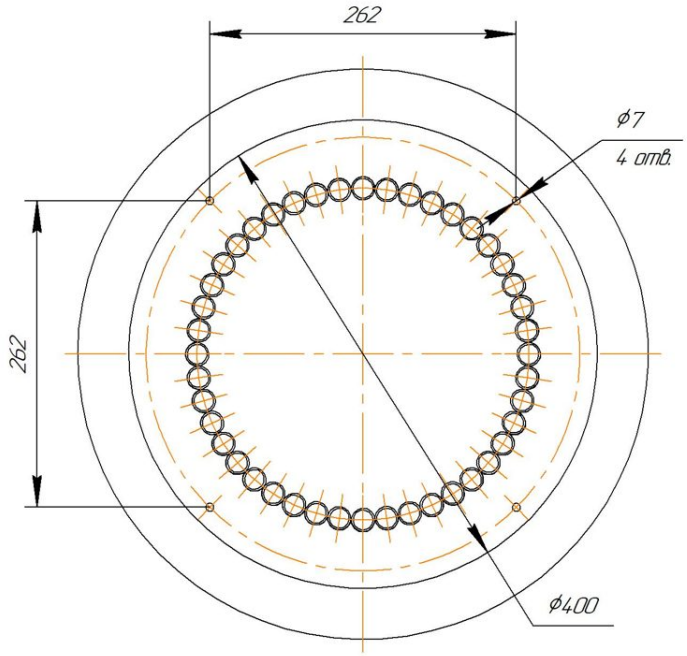

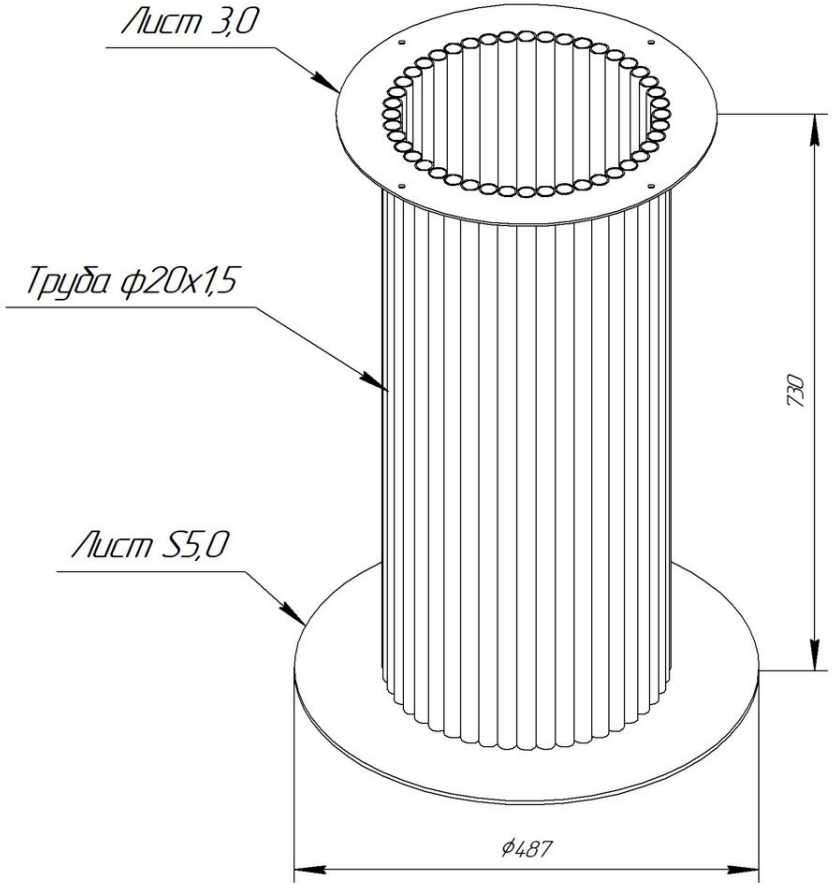

ВНИМАНИЕ! Данные по размерам носят информационный характер.
Пожалуйста, уточняйте размеры, если планируете участвовать в тендере!

Габаритные размеры изделия ± 5,0 мм.