Схема сборки — Опоры для стола SHT-TU29-1

Опоры для стола SHT-TU29-1: инструкция по сборке и чертёж с размерами. Enterer — мебель для кафе, ресторанов и

ИНСТРУКЦИЯ ПО ЭКСПЛУАТАЦИИ

ОСНОВАНИЕ ДЛЯ СТОЛА SHT-TU29-1/H36

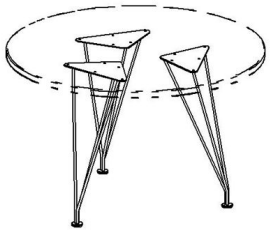

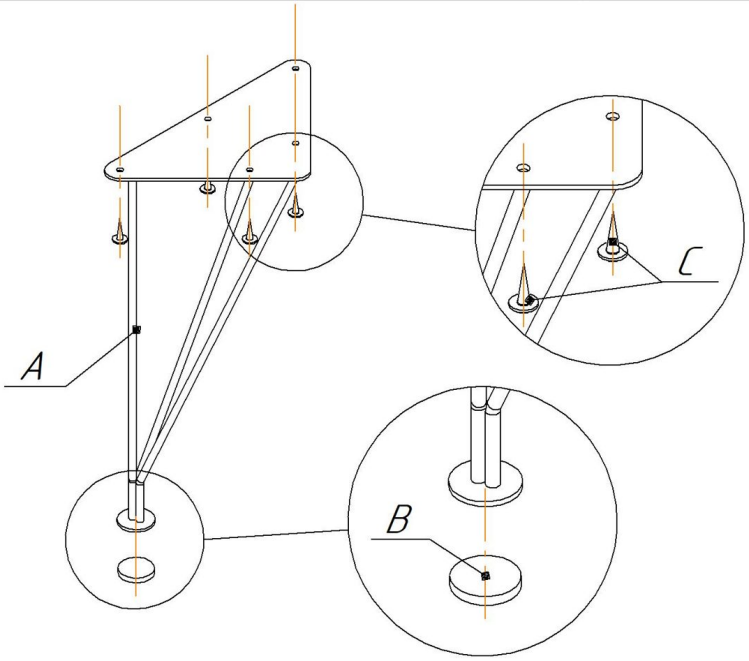

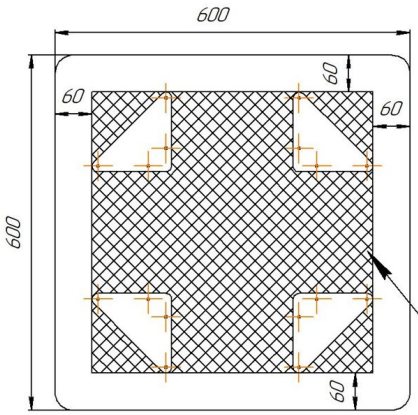

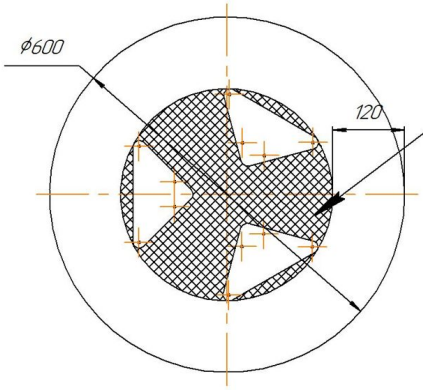

Рекомендуемая зона крепления опор

Ax1 шт.	Bx1 шт.
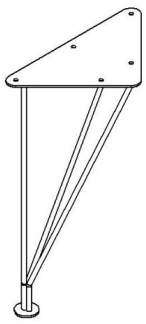	 подпятник (самоклей, фетр)

Cx5 шт.
 Винт самонарезающий (с п/шайбой) 4,2x16

ВНИМАНИЕ!

* эксплуатация изделия возможна после установки и затяжки всего крепежа;
* периодически (не реже 1 раза в месяц) производить подтяжку всех резьбовых соединений (винты, шурупы, стяжки и т.д.).
* допускается использование столешниц толщиной не менее 16,5 мм.

Максимальная статическая нагрузка на одну опору - 12,5 кг

Чертёж с размерами — Опоры для стола SHT-TU29-1

