Схема сборки — Металлическое подстолье SHT-TU20

Металлическое подстолье SHT-TU20: инструкция по сборке и чертёж с размерами. Enterer — мебель для кафе, рестор

ИНСТРУКЦИЯ ПО СБОРКЕ
ОСНОВАНИЕ ДЛЯ СТОЛА SHT-TU20

Внешний вид изделия



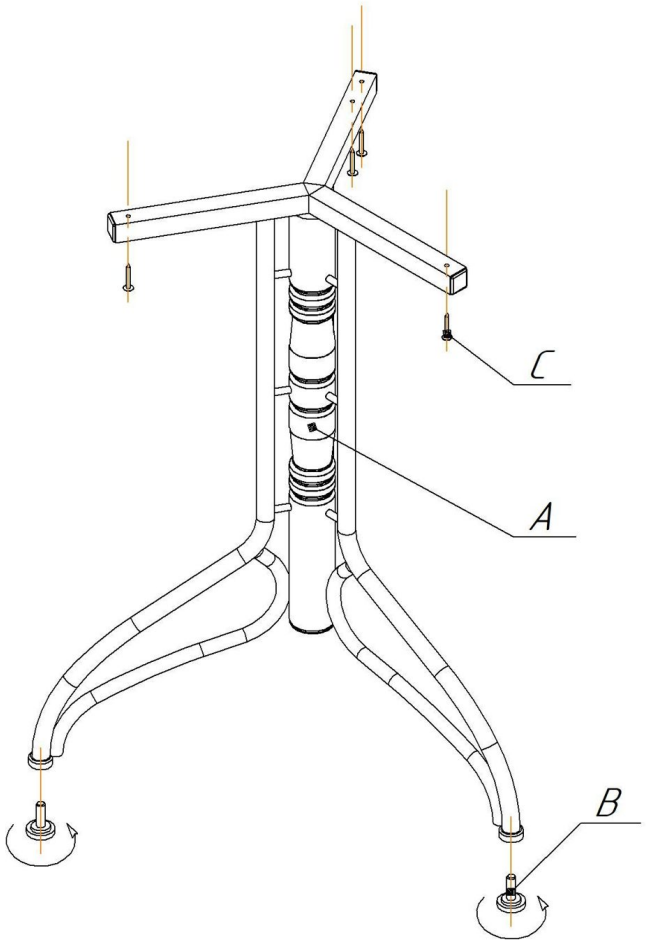

A x2 шт.
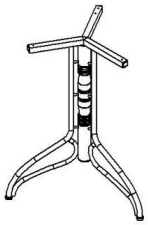
B x4 шт.
 Опора регулируемая M10
C x8 шт.
 Винт самонарезающий (с п/шайбой) 4,2x41

ВНИМАНИЕ!

* эксплуатация изделия возможна после установки и затяжки всего крепежа;
* периодически (не реже 1 раза в месяц) производить подтяжку всех резьбовых соединений (винты, шурупы, стяжки и т.д.).
* допускается использование столешниц толщиной не менее 20,0 мм.

Максимальная распределенная статическая нагрузка - 50 кг

Чертёж с размерами — Металлическое подстолье SHT-TU20

ОСНОВАНИЕ ДЛЯ СТОЛА SHT-TU20

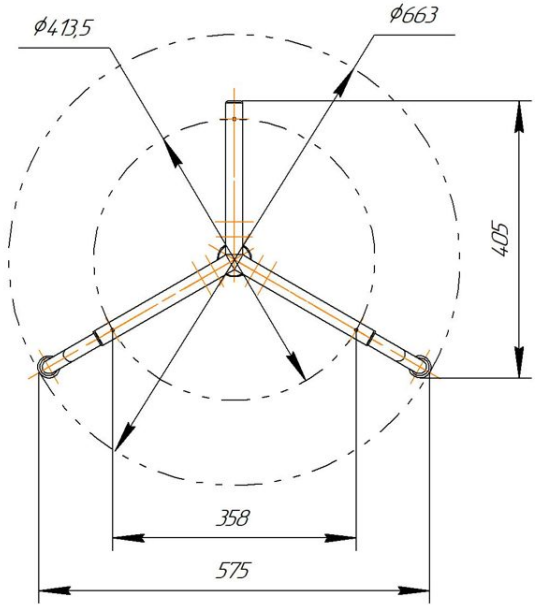

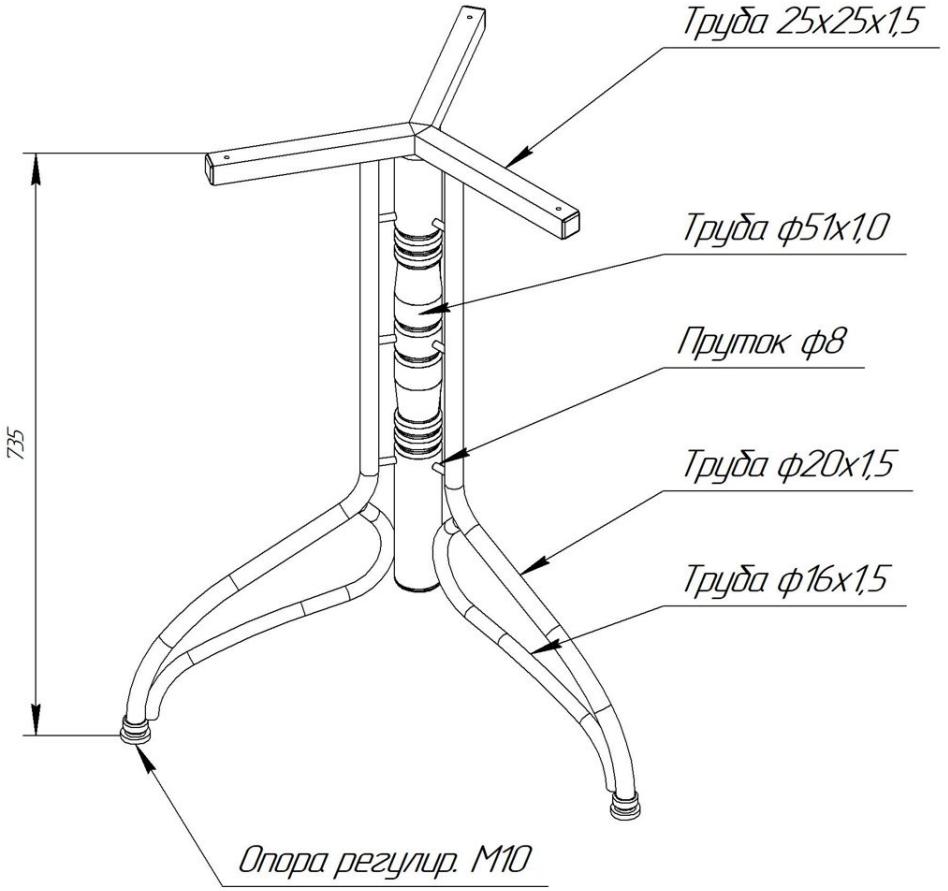

ВНИМАНИЕ! Данные по размерам носят информационный характер.
Пожалуйста, уточняйте размеры, если планируете участвовать в тендере!

Габаритные размеры изделия ± 5,0 мм.